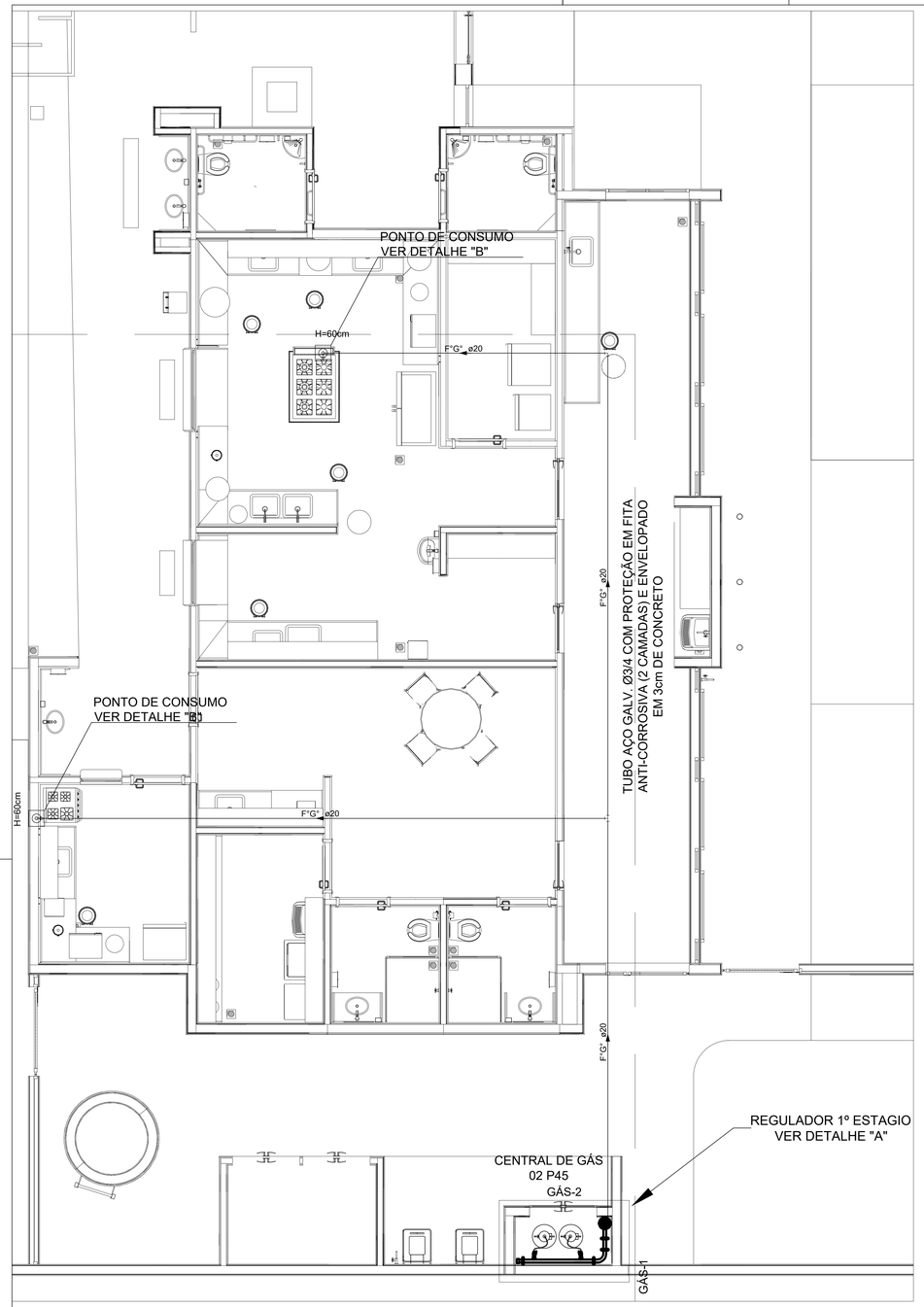

1 IMPLANTAÇÃO
ESCALA 1/50

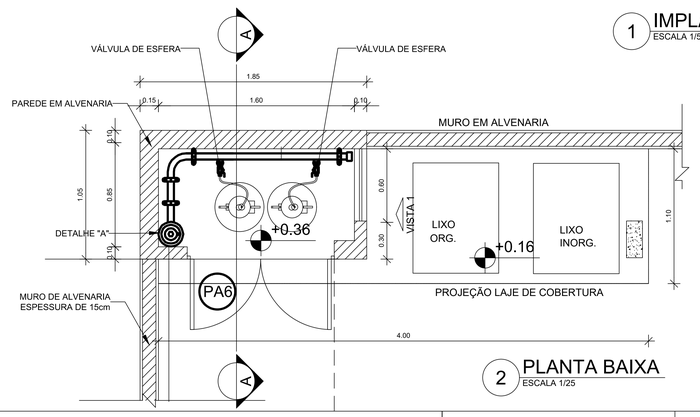

2 PLANTA BAIXA
ESCALA 1/25

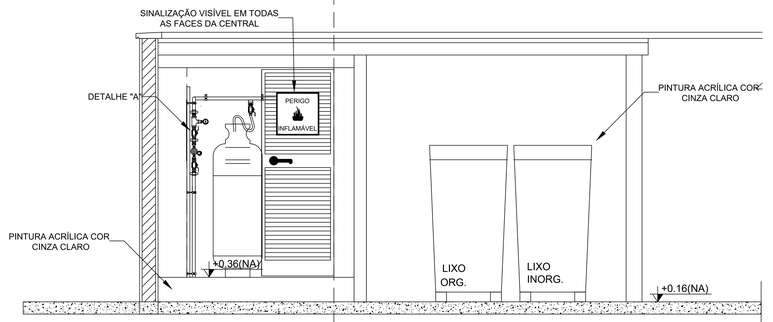

3 VISTA FRONTAL
ESCALA 1/25

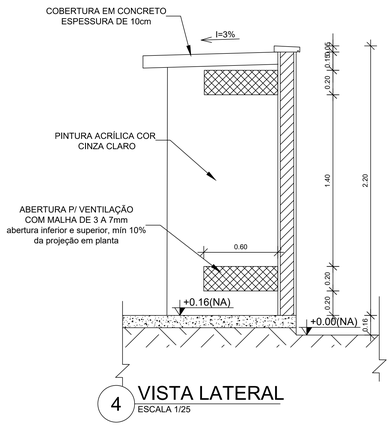

4 VISTA LATERAL
ESCALA 1/25

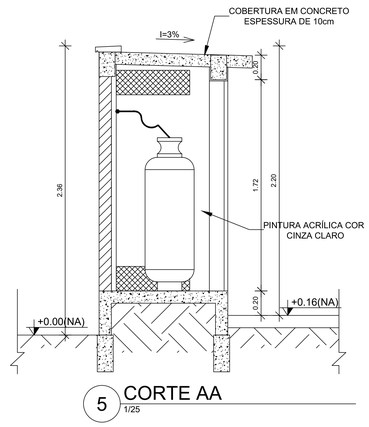

5 CORTE AA
1/25

LEGENDA

- TUBULAÇÃO EMBUTIDA
- REGISTRO 2º ESTÁGIO

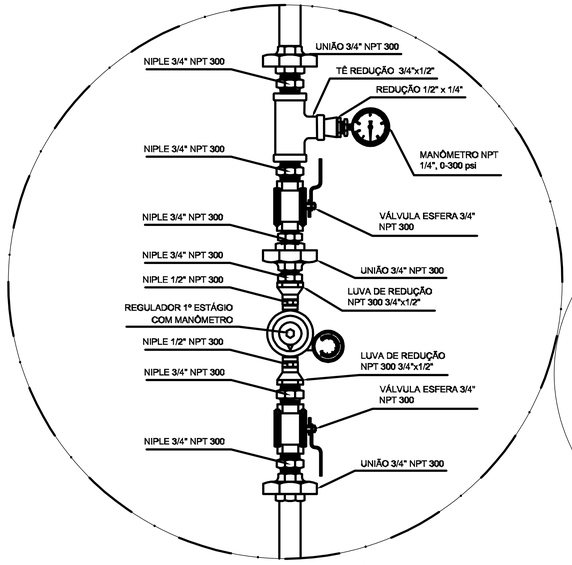

REGULADOR DE 1° ESTÁGIO

6 DETALHE "A"
SEM ESCALA

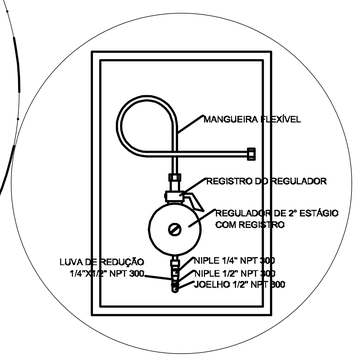

REGULADOR DE 2° ESTÁGIO
INSTALADOS NAS PAREDES PRÓXIMAS AOS PONTOS DE CONSUMO

7 DETALHE "B"
SEM ESCALA

OBSERVAÇÕES GERAIS:

01 - A CENTRAL DE GLP DEVERÁ ESTAR NO MÍNIMO A 1,50 METROS DE DISTÂNCIA DE QUALQUER TIPO DE ABERTURAS COMO: RALOS, POÇOS, CANALETAS, CAIXA DE PASSAGEM E ABERTURAS PARA COMPARTIMENTOS SUBTERRÂNEOS; E OUTRAS QUE ESTEJAM EM NÍVEL INFERIOR;
02 - A CENTRAL DE GLP DEVERÁ ESTAR NO MÍNIMO A 3,00 METROS DE FONTES DE MATERIAL DE FÁCIL COMBUSTÃO E DE QUALQUER FONTE DE IGNIÇÃO (ESTACIONAMENTO E DE REDE ÉLETRICA, RAMPAS DE ACESSO AO SUBSOLO);
03 - OS RECIPIENTES DE GÁS DA CENTRAL DE GLP OBEDECEM AO AFASTAMETNO DE 6M DE OUTROS DEPÓSITOS DE INFLAMÁVEIS E 15M DE DEPÓSITOS DE HIDROGÊNO DE ACORDO COM A NBR 13523 DA ABNT;
04 - NÃO ARMAZENAR QUALQUER TIPO DE MATERIAL DENTRO DA CENTRAL DE GLP;
05 - PARA INTERLIGAÇÃO COM FLEXÍVEL DE AÇO OU MANGUEIRAS DE PVC O COMPRIMENTO MÁXIMO DEVE SER DE 80 CENTÍMETROS;
06 - O ABRIGO DA CENTRAL TERÁ RESISTÊNCIA MÍNIMA AO FOGO DE 2Hs E A BASE É FIRME E EM NÍVEL SUPERIOR AO PISO CIRCUNDANTE COM VENTILAÇÃO LATERAL INFERIOR E SUPERIOR;
07 - A TUBULAÇÃO DE GLP NÃO PODE PASSAR EM COMPARTIMENTO NÃO VENTILADO COMO: PORÕES, CAIXAS PERDIDAS, FORROS FALSOS E OUTROS;
08 - A TUBULAÇÃO DEVERÁ TER UM AFASTAMENTO MÍNIMO DE 3,00 METROS DE PARA-RAIOS E SEUS DEVIDOS PONTOS DE ATERRAMENTO;
09 - É VEDADA A LOCALIZAÇÃO DO ABRIGO DE MEDIDORES OU REGULADORES DE 2° ESTÁGIO NA ANTECÂMARA E/OU NAS ESCADAS DE EMERGÊNCIA;
10 - AS TUBULAÇÕES APARENTES DEVEM ESTAR AFASTADAS, NO MÍNIMO 0,50 METROS DE CONDUTORES ELÉTRICOS DESPROTEGIDOS E 0,30 METROS CASO OS MESMOS SEJAM PROTEGIDOS POR CONDUITES;
11 - A TUBULACÃO APARENTE DEVERÁ SER PINTADA NA COR AMARELA;
12 - A REDE DE DISTRIBUIÇÃO EMBUTIDA, EM LOCAL QUE NÃO POSSUA PLENA ESTANQUEIDADE, SERÁ ENVOLVIDA EM FITA ADESIVA PRÓPRIA QUE GARANTA A ESTANQUEIDADE E RECOBERTA (ENVELOPADA) POR CAMADA DE CONCRETO COM ESPESSURA MÍNIMA DE 3 cm;
13 - SERÃO UTILIZADOS TUBOS E CONEXÕES CONFORME PREVISTO NA NBR 13523 ITEM 5.3
14 - DEVEM SER COLOCADOS AVISOS COM LETRAS NÃO MENORES QUE 50 MILÍMETROS, EM QUANTIDADE TAL QUE POSSAM SER VISUALIZADAS DE QUALQUER DIREÇÃO DE ACESSO A CENTRAL DE GLP CONTENDO OS SEGUINTES DIZERES: "PERIGO - INFLAMÁVEL" E "PROIBIDO FUMAR" ;
15 - O EXTINTOR EXTERNO SERÁ PROTEGIDO CONTRA INTERPÉRIES E DANOS FÍSICOS EM POTENCIAL;
16 - FAZER O TESTE DE ESTANQUEIDADE

CARACTERÍSTICAS ESPECÍFICAS DO GLP

- QUANTO À LOCALIZAÇÃO: DE SUPERFÍCIE;
- QUANTO AO FORMATO: CILÍNDRICOS;
- QUANTO À POSIÇÃO: VERTICAIS;
- QUANTO À FIXAÇÃO: NÃO FIXOS;
- QUANTO AO MANUSEIO: TRANSPORTÁVEIS;
- QUANTO AO ABASTECIMENTO: TROCADOS.

PRESSÕES DE TRABALHO

- REDE PRIMÁRIA: ENTRE REGULARODES DE 1º E 2º ESTÁGIO = 150 kPa;
- REDE SECUNDÁRIA: PÓS REGULADORES DE 2º ESTÁGIO = 5kPa.

NOTAS

- OS PROJETOS DEVEM SER ADAPTADOS TECNICAMENTE CONFORME AS EXIGÊNCIAS DO CORPO DE BOMBEIROS ESTADUAL;
- O ENTE FEDERADO DEVERÁ REALIZAR AS ALTERAÇÕES NECESSÁRIAS ATÉ A A APROVAÇÃO E, APÓS ESTA, INCLUIR NO SISTEMA - SIMEC - NOVO PROJETO E NOVA ART DO ENGENHEIRO RESPONSÁVEL PELAS ADEQUAÇÕES;

REFERÊNCIAS:

- MEMORIAL DESCRITIVO E ESPECIFICAÇÕES TÉCNICAS

Nº	DATA	DESCRIÇÃO
03	JANEIRO/2025	Revisão geral da disciplina conforme a atualização da arquitetura. Foram acrescentados os elementos necessários para atender a instalação de gás GLP, com devido dimensionamento e detalhamento. Atendimento a NBR 13932/2007.
02	JANEIRO/ 2017	Atendimento à NBR 9050/2015; Alteração: quadro de áreas, fechamento frontal, sanitários 1 e 2, altura da platibanda, mobiliário e equipamento, altura da ceramica nos sanitários, cor dos portões dos solarios e altura da porta PA4; Acréscimo: gradil e quadro de cargas no castelo d'água, de duchas higienicas e escaninhos pré-escola.
01	AGOSTO/ 2016	Alteração paredes - shaft para tubulação hidráulica e detalhamento; alteração da altura da platibanda

CONTROLE DE REVISÕES

PREFEITURA MUNICIPAL RIBEIRA DO AMPARO

CRECHE PRÉ-ESCOLA TIPO 2

MUNICÍPIO - UF: RIBEIRA DO AMPARO-BA

PROPRIETÁRIO: PREFEITURA M. DE RIBEIRA DO AMPARO

ENDEREÇO: BOA HORA

PREFEITURA M. DE RIBEIRA DO AMPARO
PROPRIETÁRIO

RAIANNE MARLA R. DE SANTANA — ENGENHEIRA CIVIL CREA-BA 051619268
RESP. TÉCNICO — CAU/ CREA

DLFO | CAU/ CREA | RA

OBSERVAÇÕES:

CRECHE PRÉ-ESCOLA TIPO 2
PROJETO DE GÁS COMBUSTIVEL

COORDENAÇÃO: CGEST - Coordenação Geral de Infraestrutura Educacional

CENTRAL DE GLP
DETALHAMENTO

MGC

REVISÃO: R.00 R.03 R.01 R.02

ESCALA: indicada

PRANCHA: 01/01

DATA EMISSÃO: JAN/2025

FORMATO: (A0 841x1189)